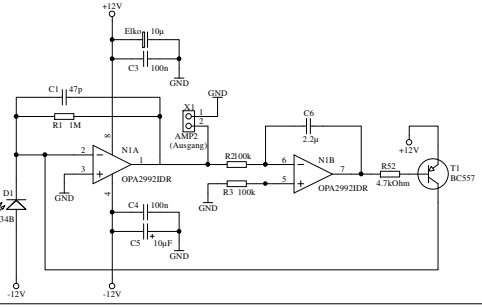

Finden Sie 15 Darstellungsfehler im Schaltplan eines Transimpedanzverstärkers (keine Funktionsprüfung!).

Erstellen Sie bitte einen überarbeiteten, normgerechten Schaltplan dieser Schaltung.

Hinweis: Die Indices A und B der beiden Operationsverstärker N1A und N1B kennzeichnen die Zugehörigkeit zum gleichen Bauelement N1, d.h. in einem Gehäuse sind zwei Kopien (sog. Instanzen) eines Operationsverstärkers untergebracht. Die Stromversorgung wird deshalb nur einmal dargestellt.

Normgerechter Schaltplan

Title Transimpedanzverstärker		
Size	Document Number	Revision
	1	1.0
Date 28.05.2024	Sheet 1 of 1	
File	Drawn By JFTE	